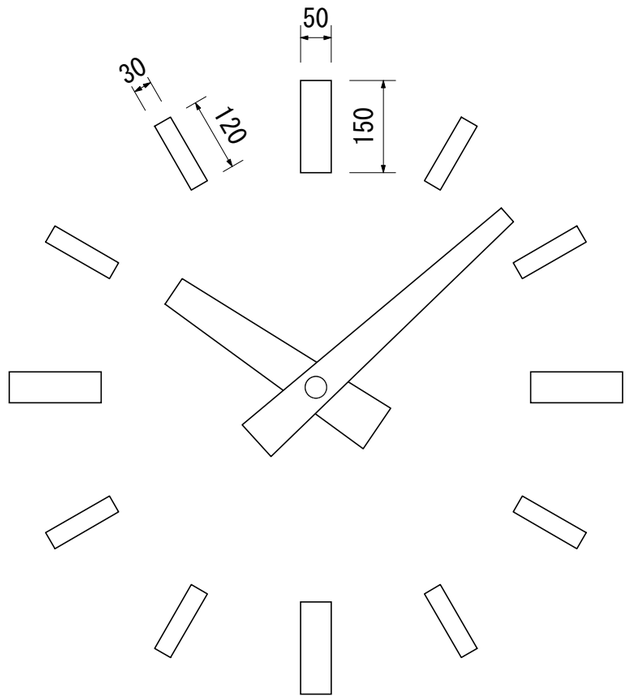

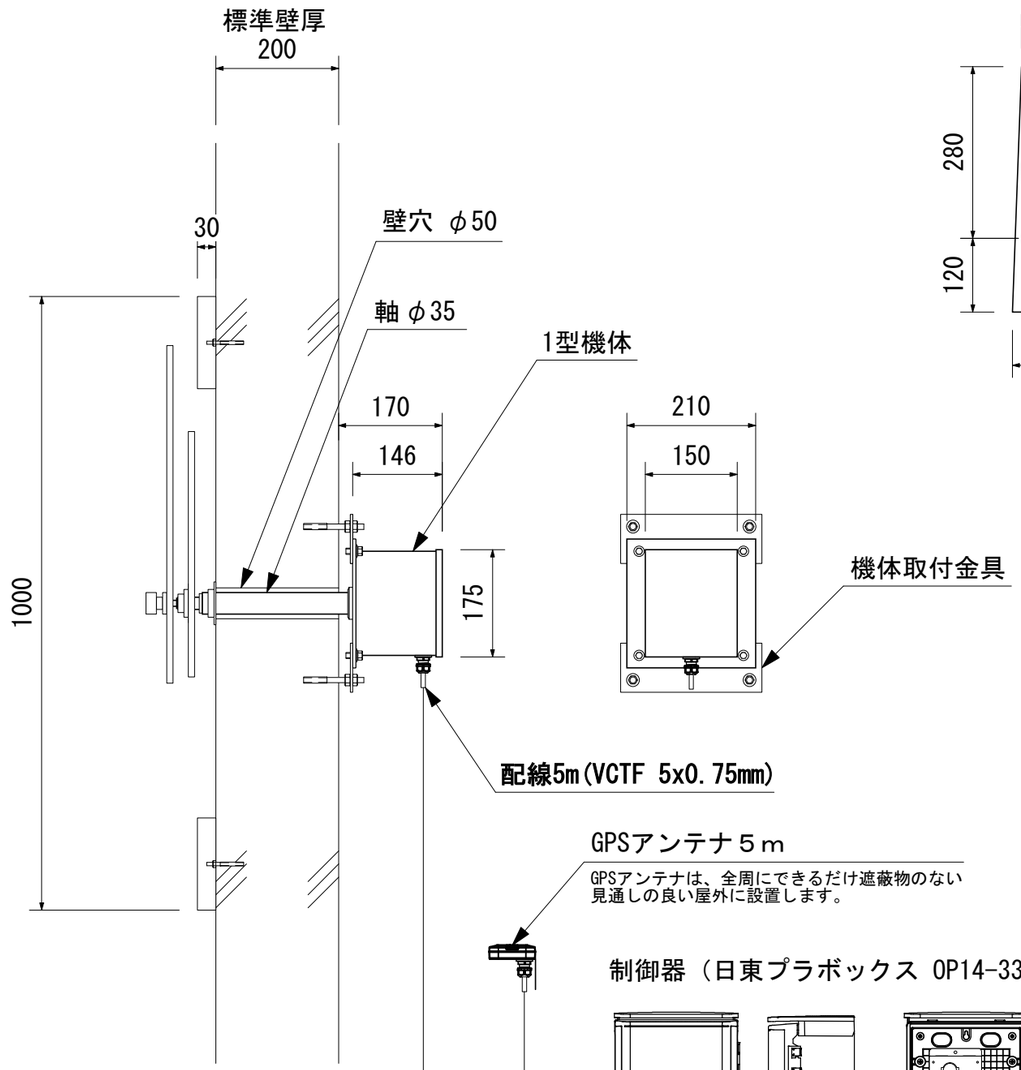

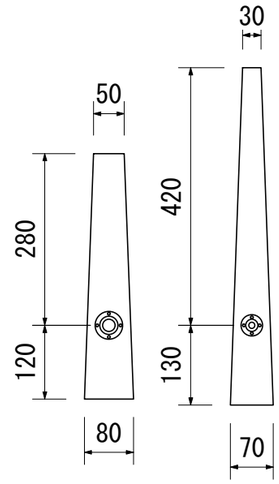

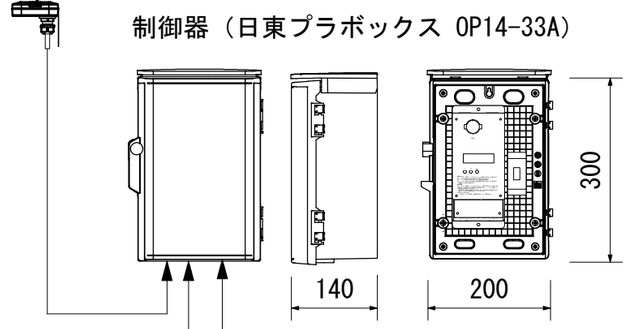

系統図

*製品改良のため仕様・デザインの一部を予告なく変更することがあります。